제 1 장 시설물 현황

1.1 시설물 현황

1.2 시설물 관련도면

제 1 장 시설물 현황

1.1 시설물의 현황

【표 1.1】 시설물의 현황

구 분		내 용	구 분		내 용
교 량 명		성주대교(구)	준공년도		1975년 9월 30일
관리주체		대구국토관리사무소	설계하중		DB-18
노 선 명		국도 30호선	소 재 지		경북 성주군 선남면 선원리
설 계 자		-	시 공 사		협화실업 주식회사
교 폭		B=8.5m(편도 2차로)			
교 장		L=1050.0m			
상부구조		PSCI BEAM	교면포장		콘크리트
하 부 구 조	교 각	T형	기 초 형 식	교 각	우물통기초
	교 대	역T형		교 대	말뚝기초
받침장치		가동단 : Rocker 고정단 : 선받침	난 간		알루미늄
신축이음		모노셀 조인트			
교차시설		낙동강	교하공간		12.0m

1.2 시설물 관련도면

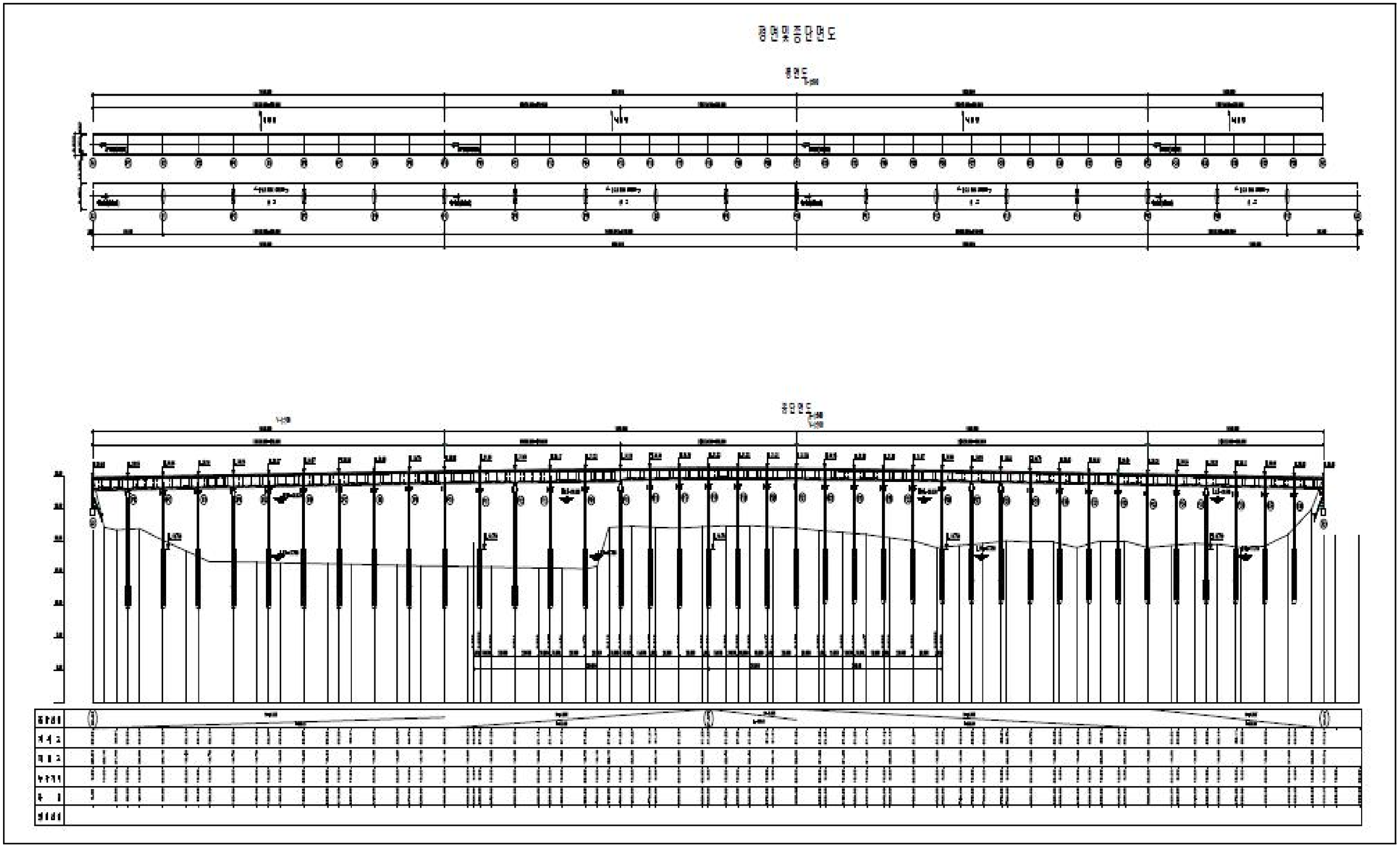

【그림 1.1】 교량 종평면도

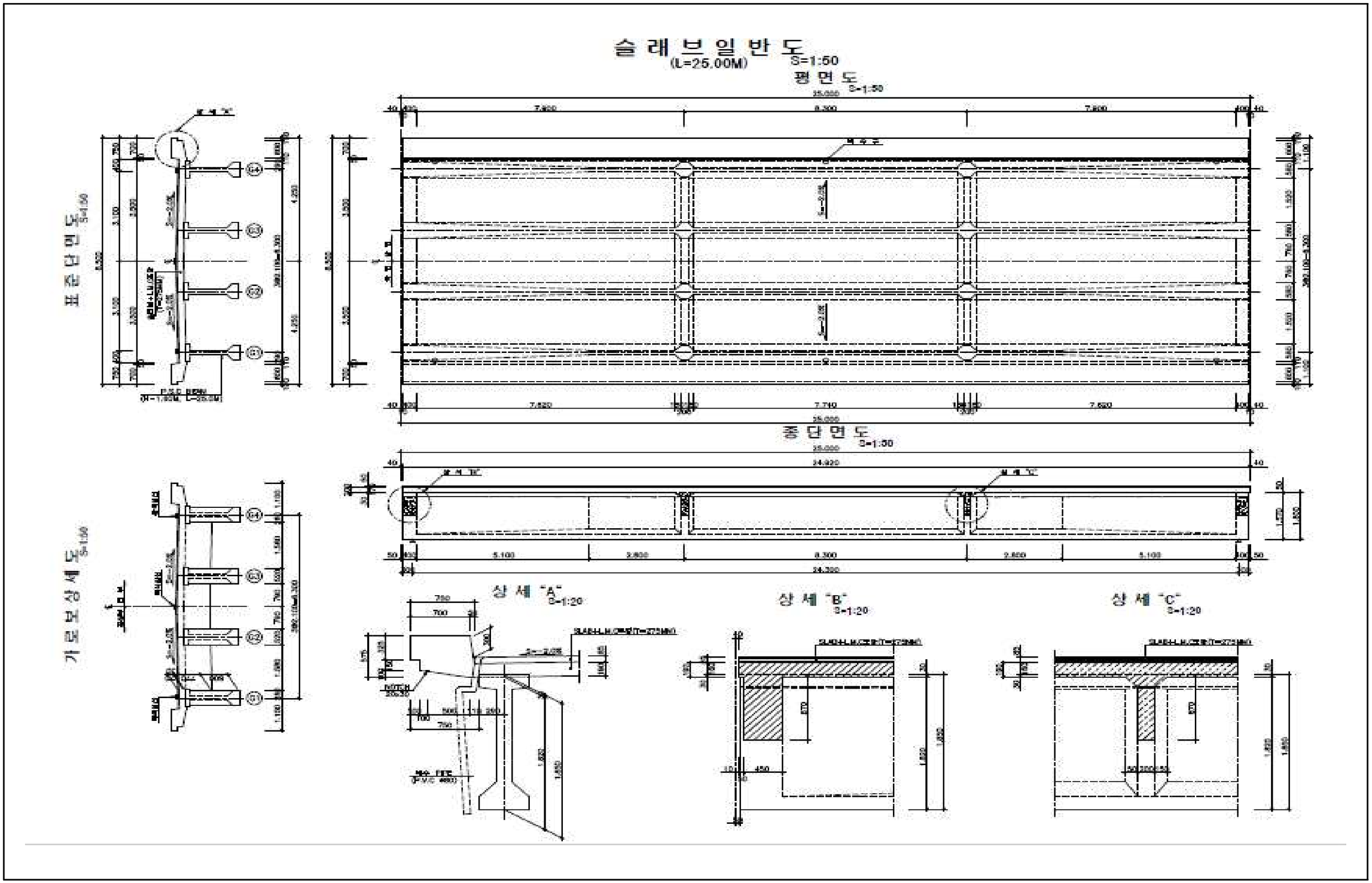

【그림 1.2】 슬래브 일반도(1)

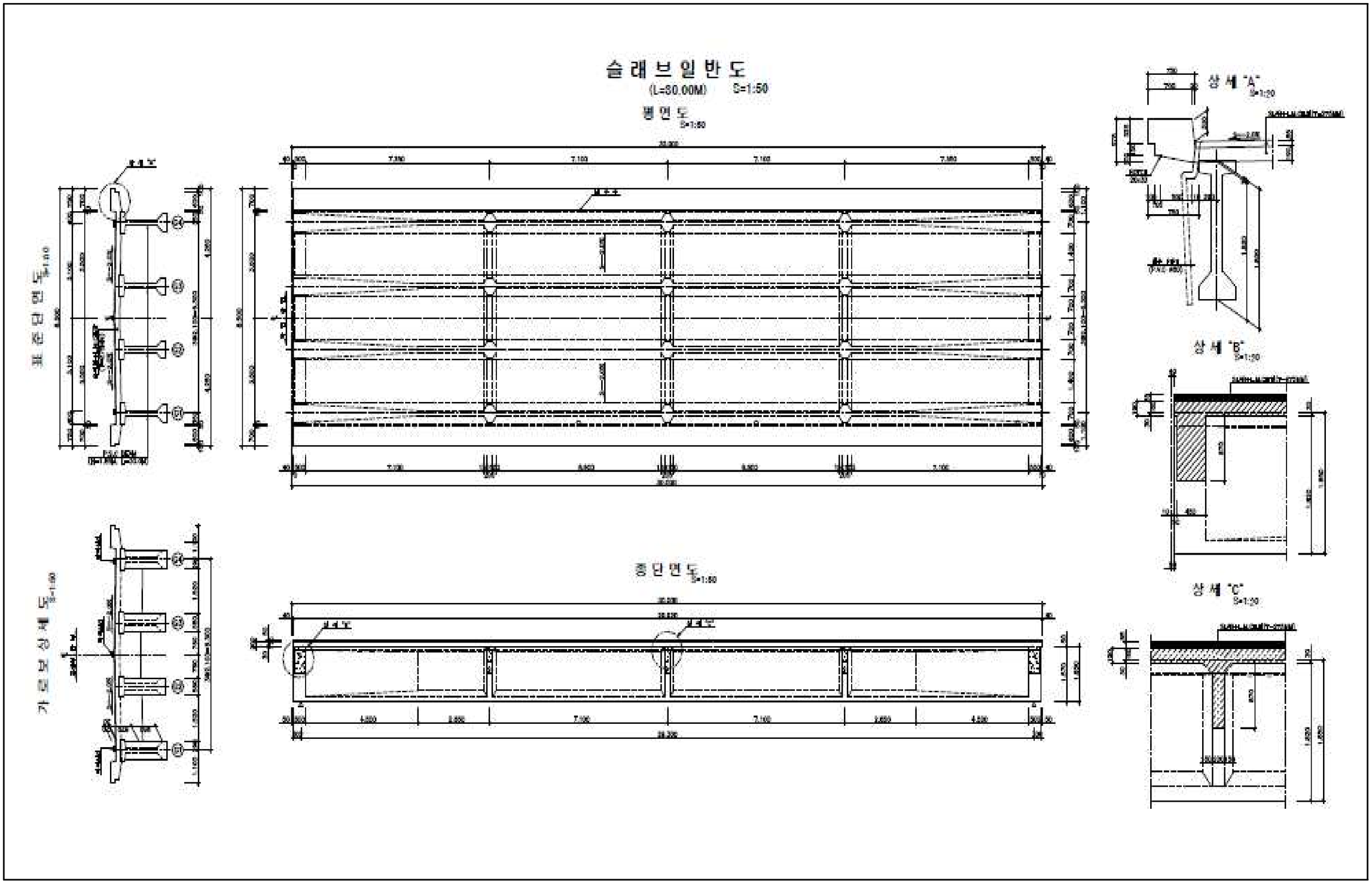

【그림 1.3】 슬래브 일반도(2)

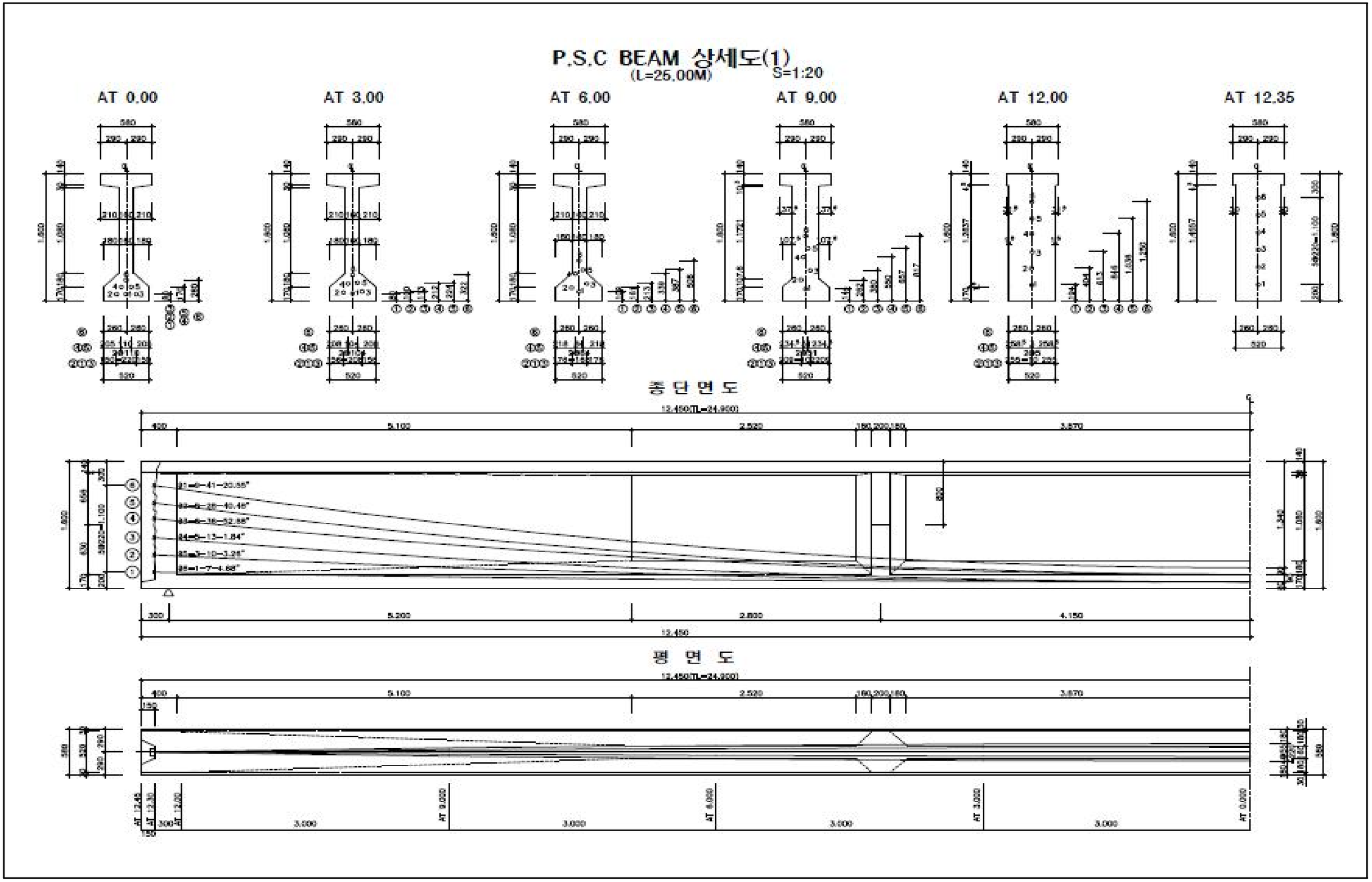

【그림 1.4】 P.S.C BEAM 상세도 (1)

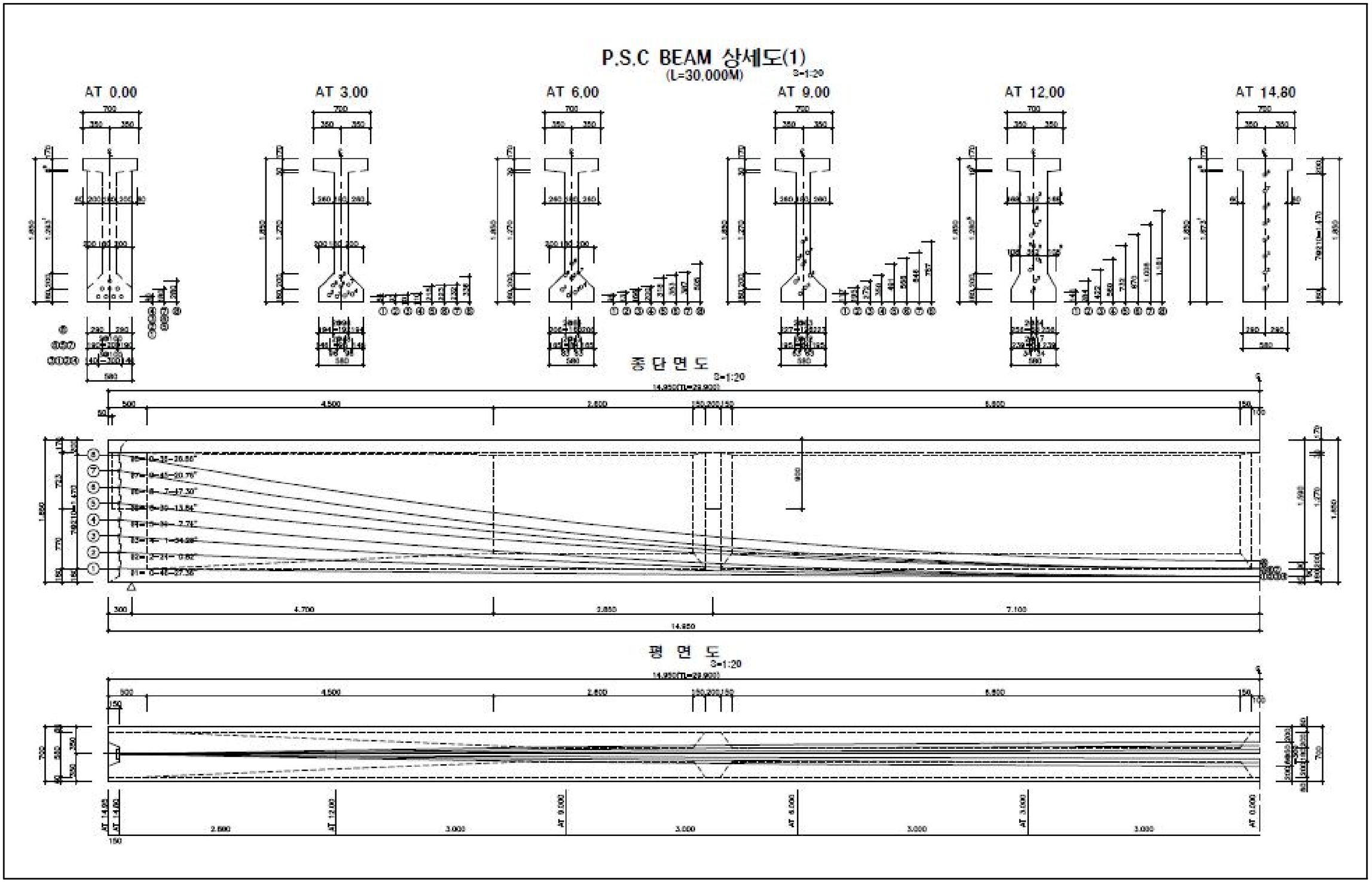

【그림 1.5】 P.S.C BEAM 상세도 (2)

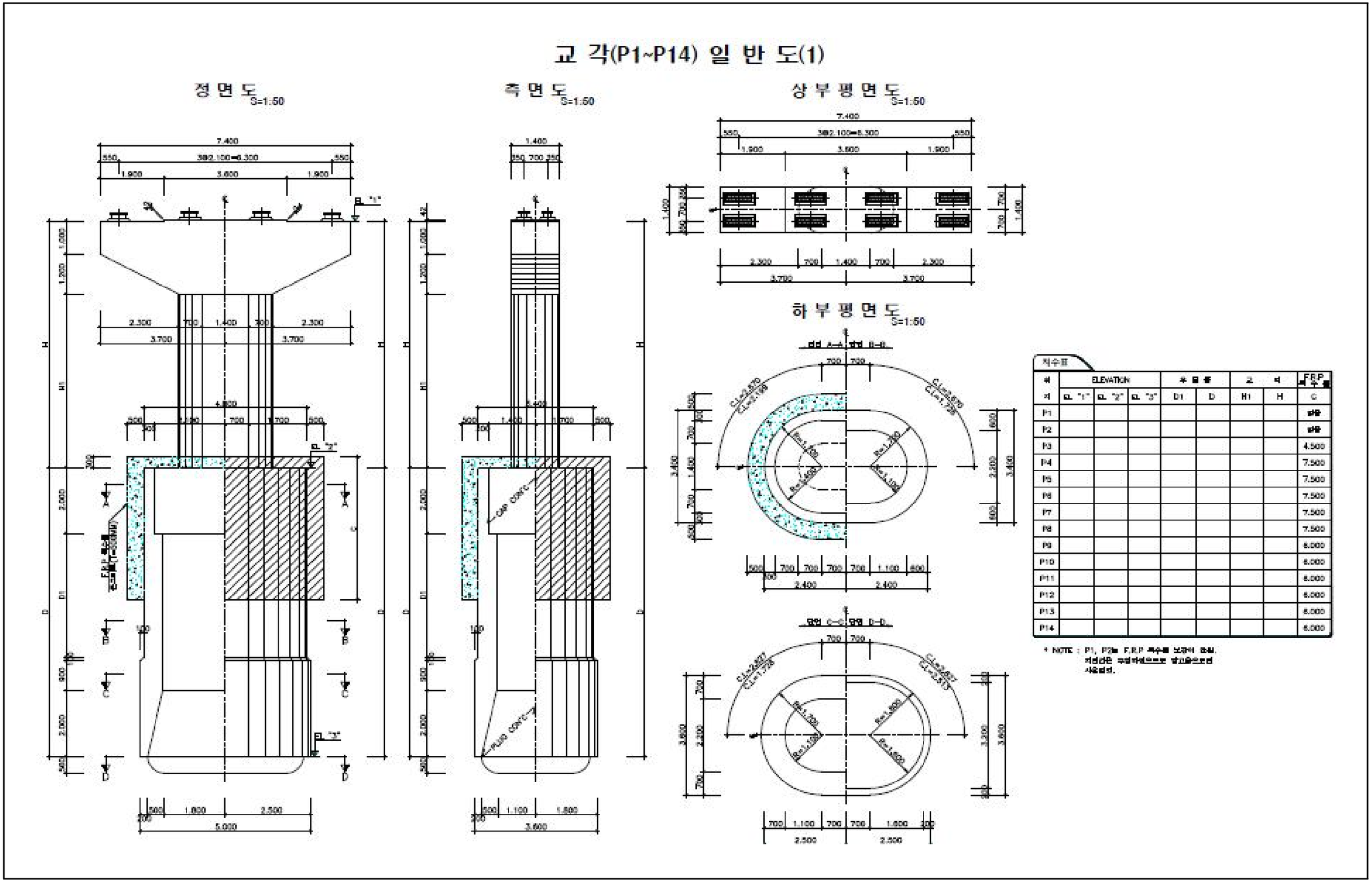
교 각(P1~P14) 일 반 도(1)
정 면 도 S=1:50
측 면 도 S=1:50
상 부 평 면 도 S=1:50
하 부 평 면 도 S=1:50
지수표
ELEVATION
F.R.P
P1
P2
P3
P4
P5
P6
P7
P8
P9
P10
P11
P12
P13
P14
4.500
7.500
8.000

【그림 1.6】 교각 일반도 (1)

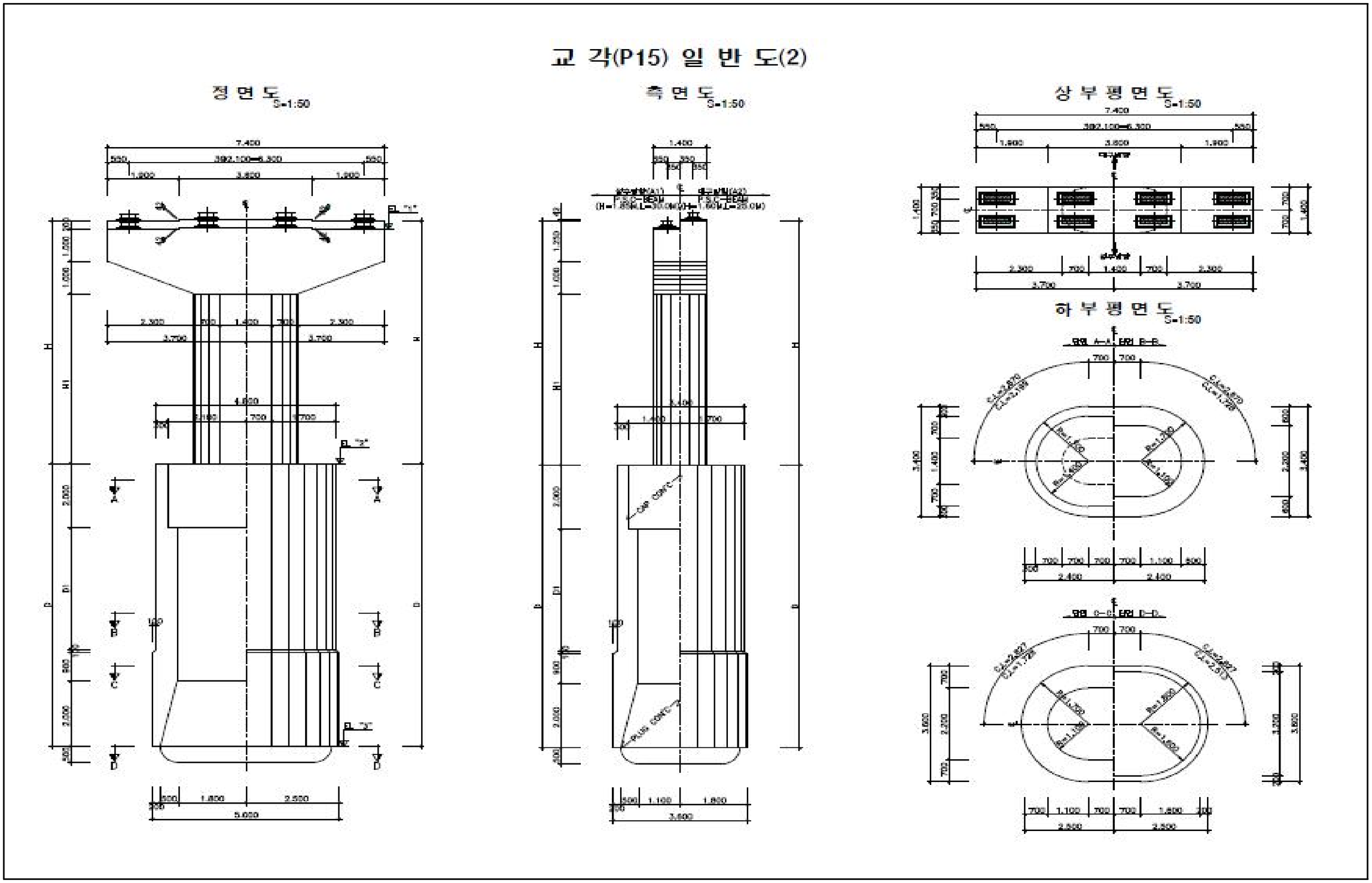

【그림 1.7】 교각 일반도 (2)

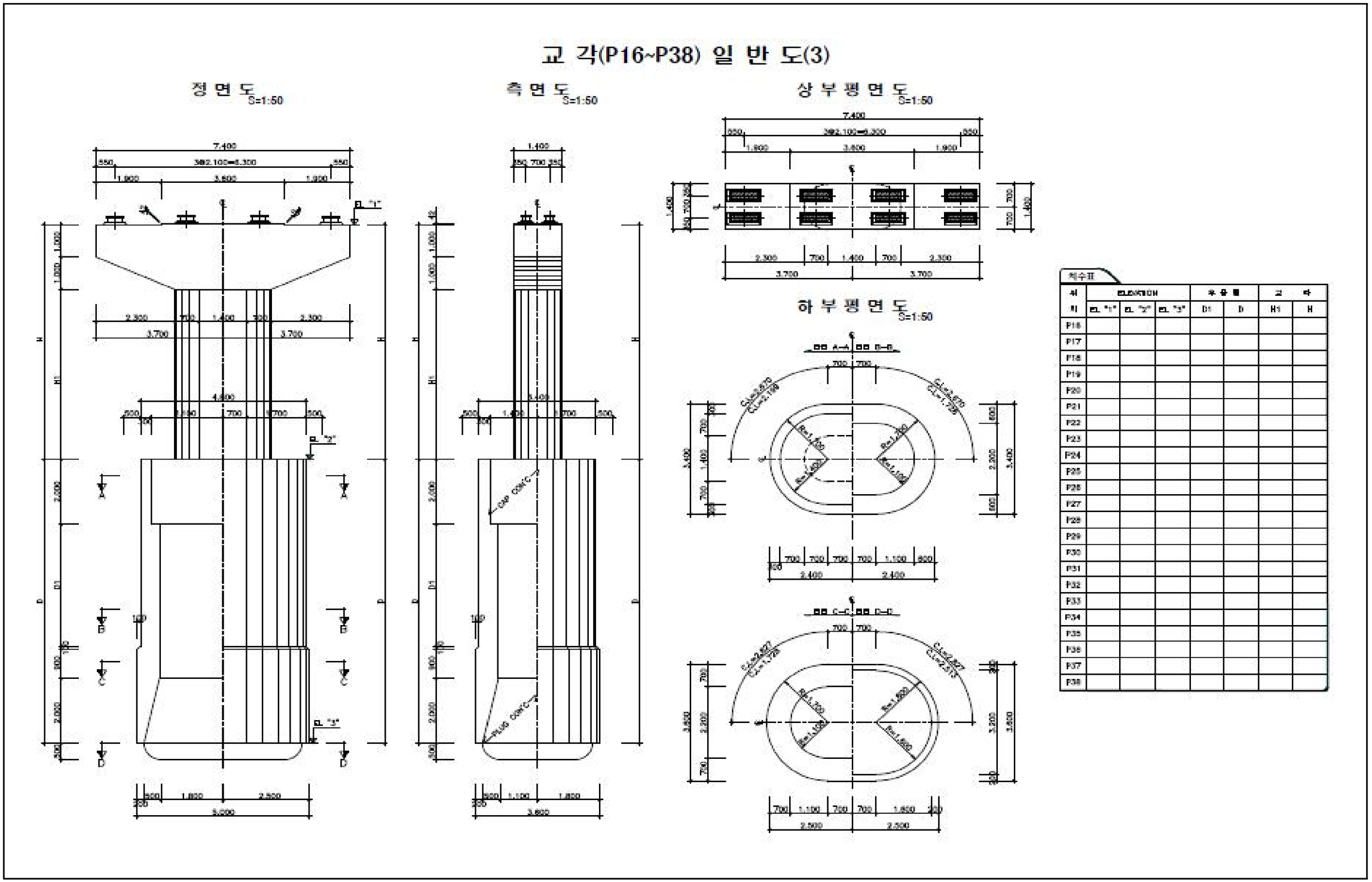

【그림 1.8】 교각 일반도 (3)

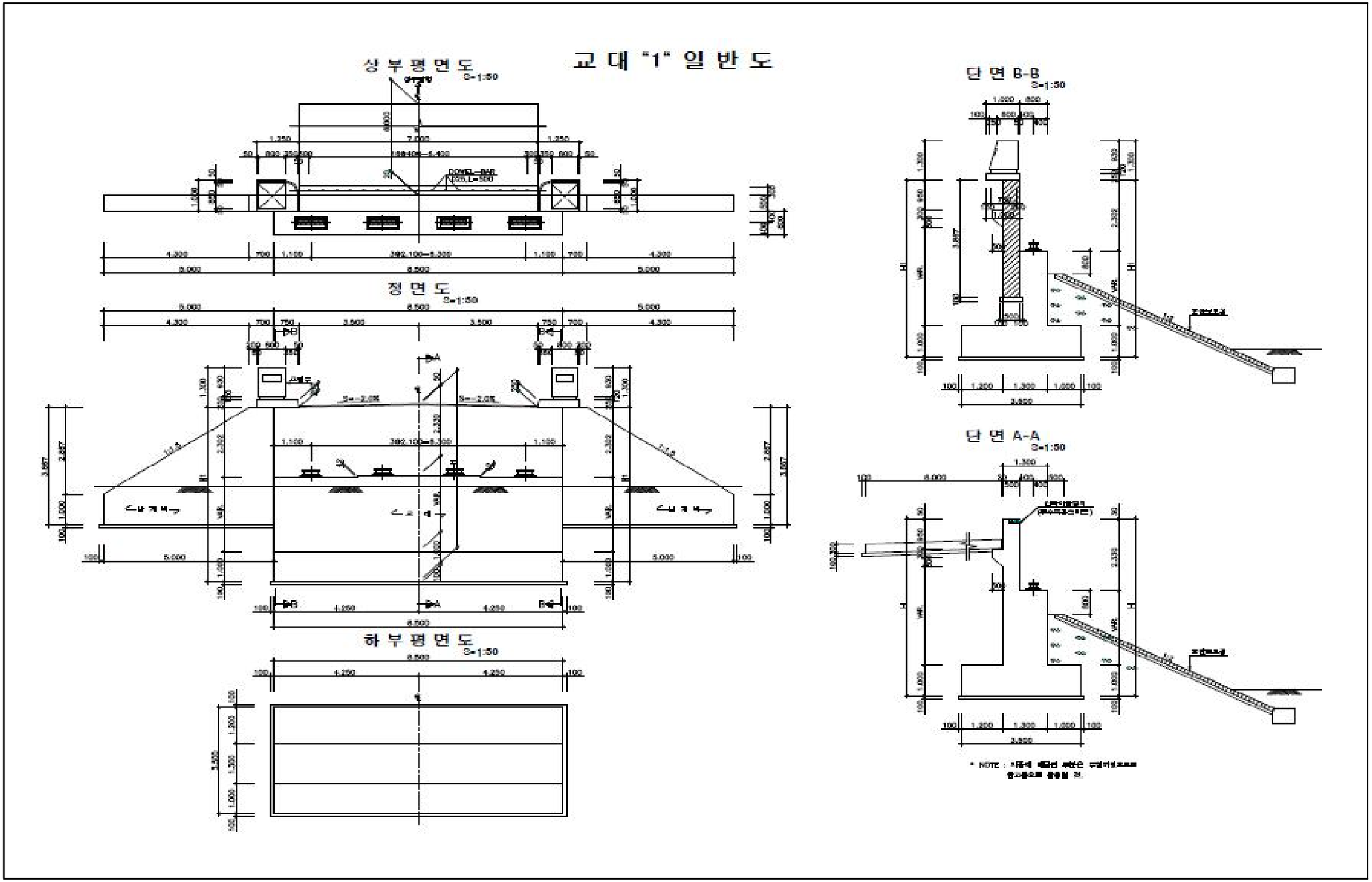

【그림 1.9】 교대 일반도 (1)

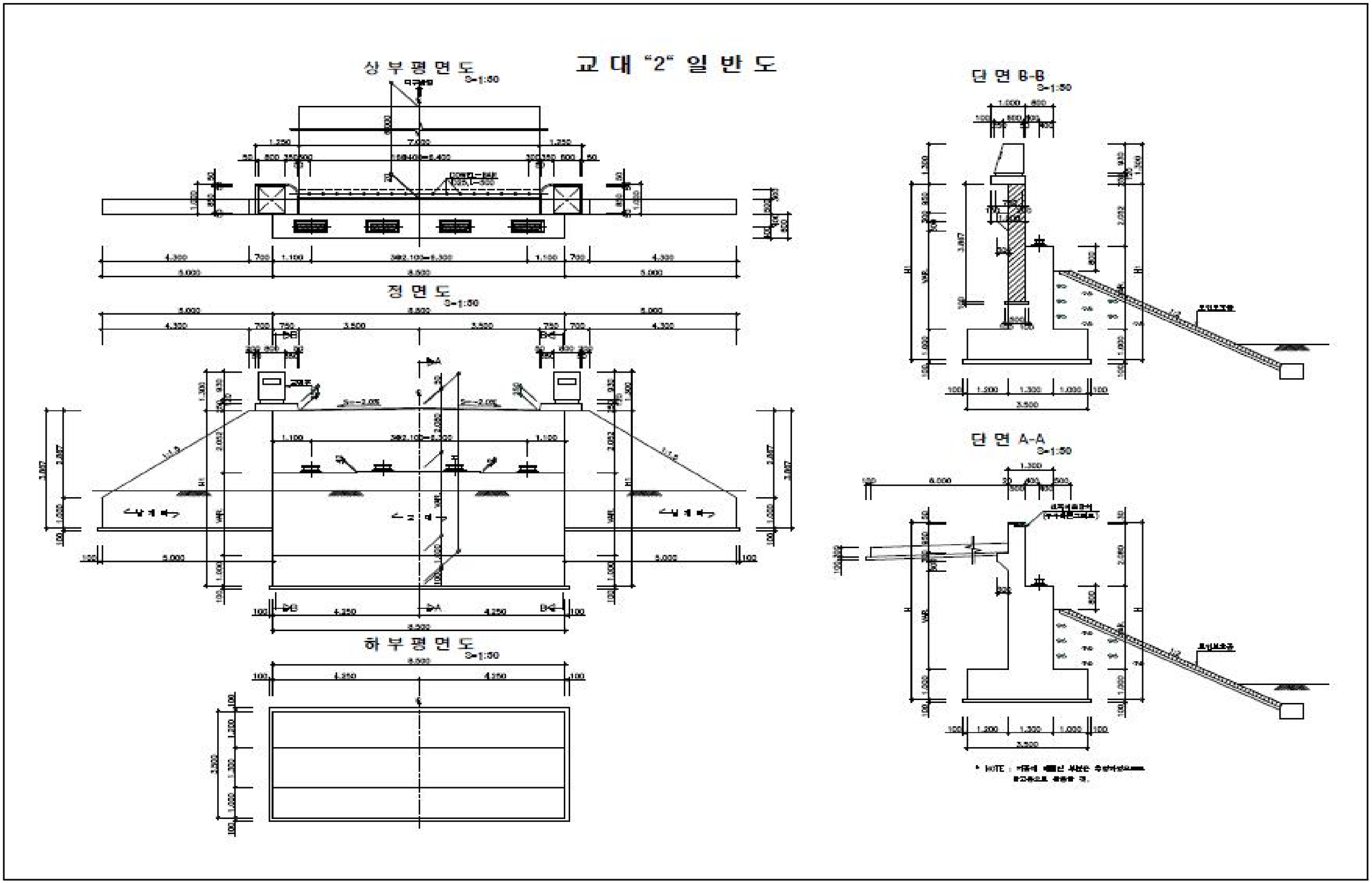

【그림 1.10】 교대 일반도 (2)

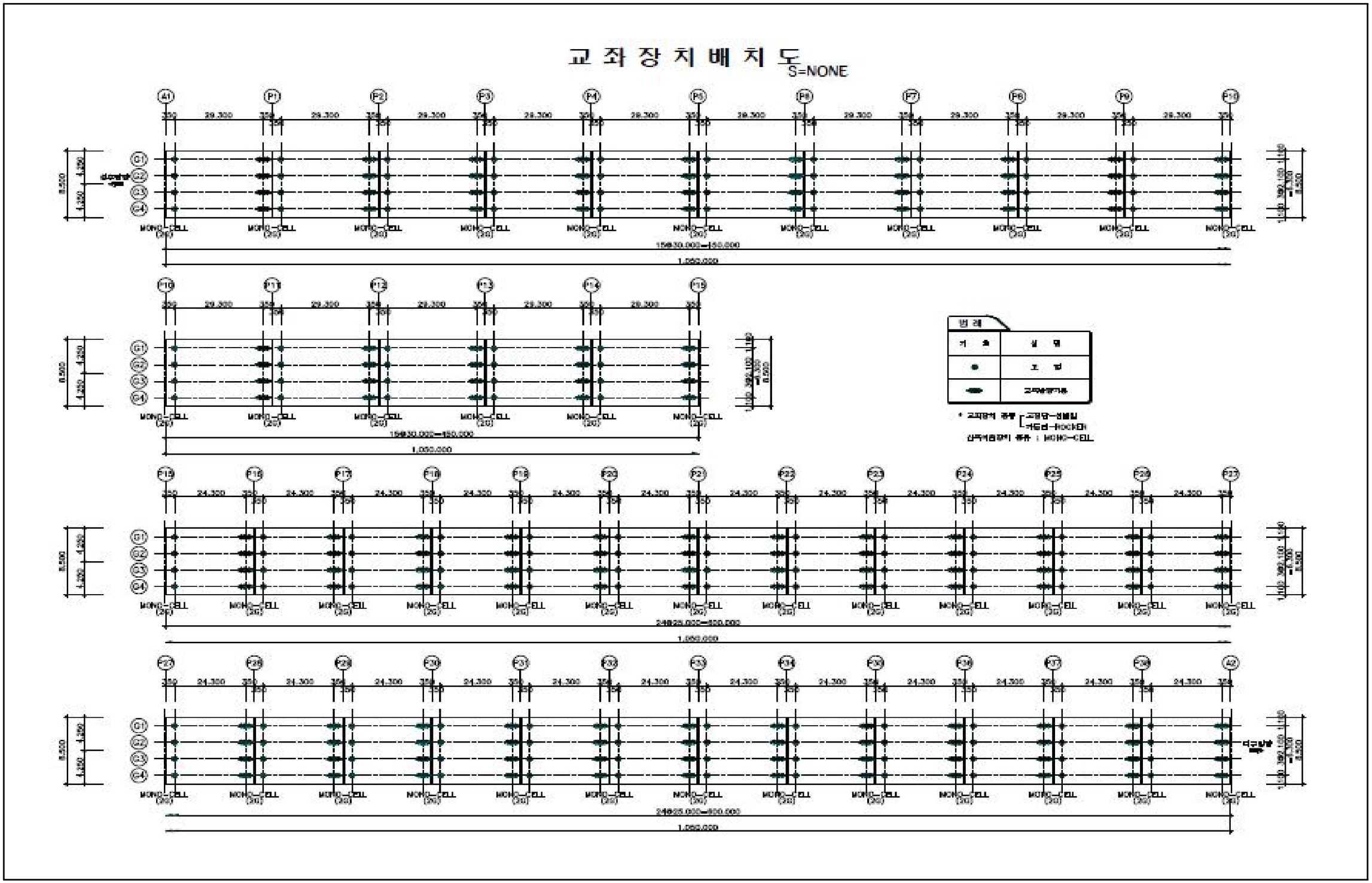

【그림 1.11】 교량받침 배치도

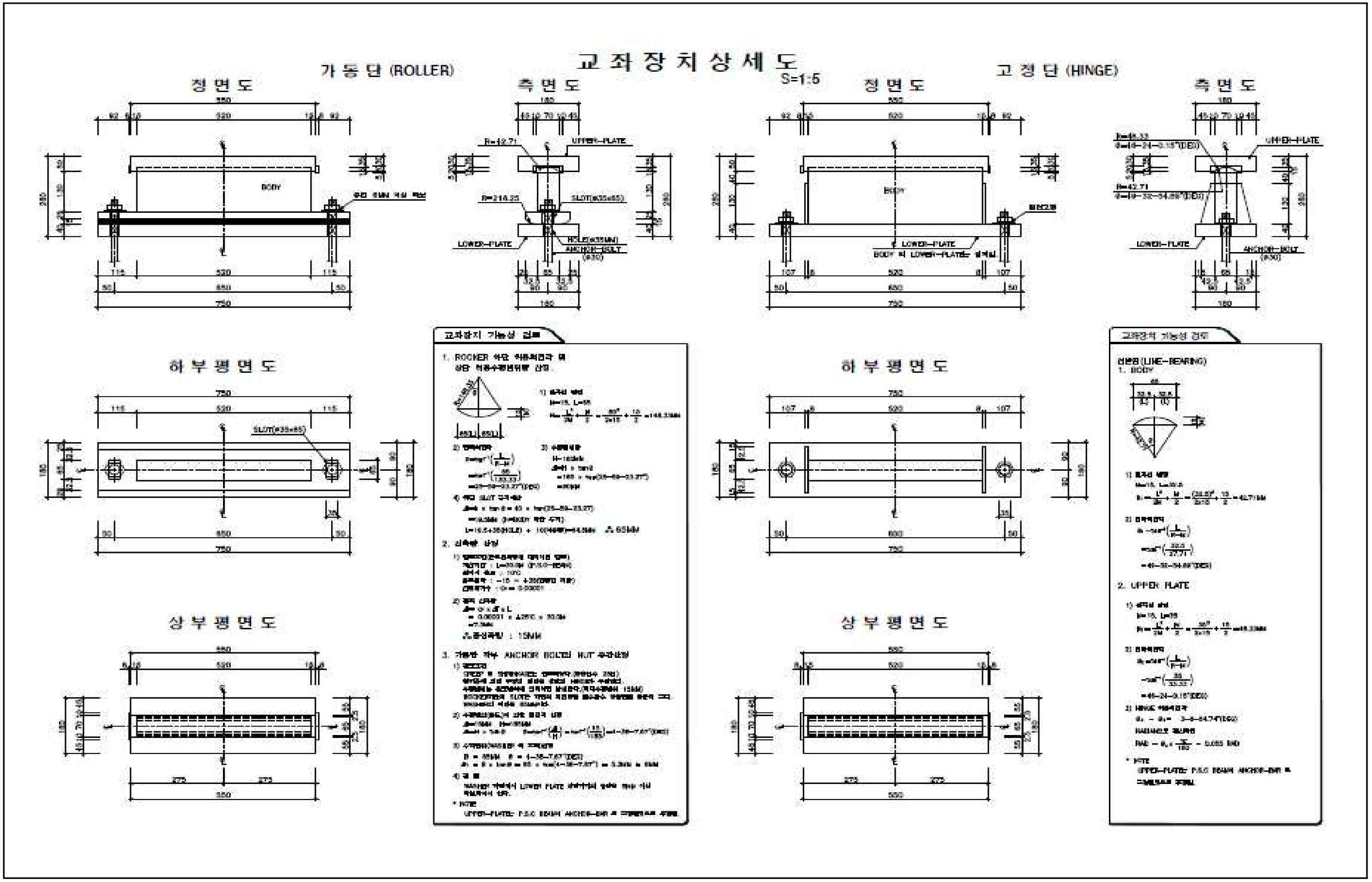

【그림 1.12】 교량받침 상세도

신 축 이 음 장 치 상 세 도

S=NONE

평 면 도

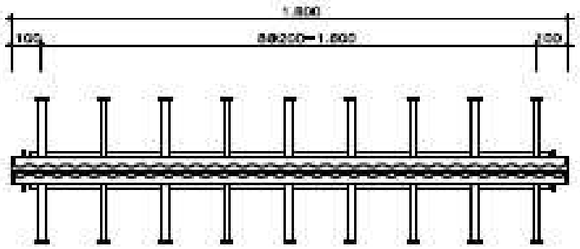

측 면 도

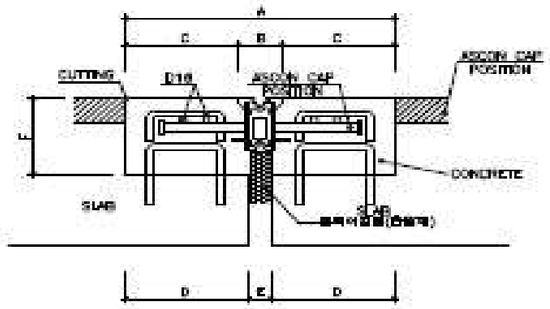

표준마감 설치 시공도면

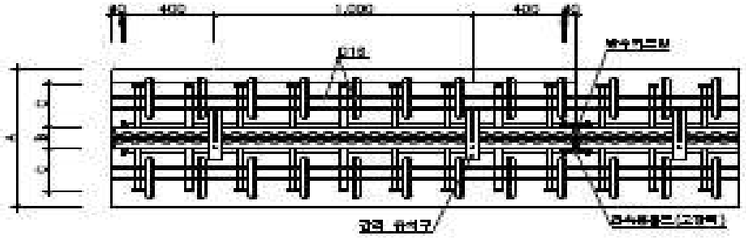

JOINT 상세도

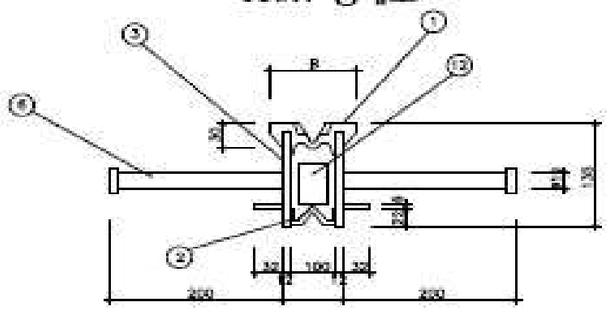

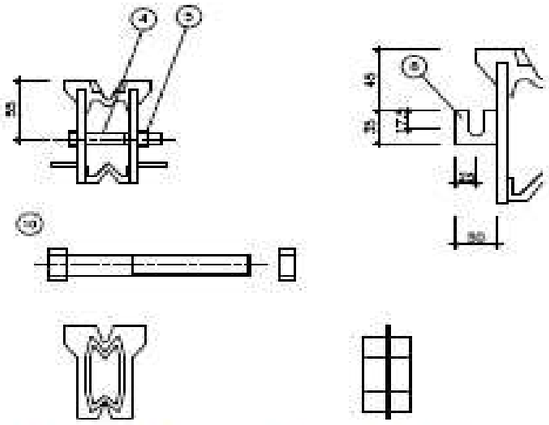

치 수 표

MODEL NO.	A	B	C	D	E 최소	E 통상	E 최대	F
[illegible]	[illegible]	[illegible]	[illegible]	[illegible]	[illegible]	[illegible]	[illegible]	[illegible]
4 G	700	120	290	300	80	100	120	150
6 G	800	130	335	350	70	100	130	150

표 준 수 량

종 별	[illegible]	H.P모노셀#10	H.P모노셀#8	비 고
모노셀 JOINT	[illegible]	1 m	1 m	
콘크리트깨기	[illegible]	0.12 m^3	0.14 m^3	
앵커가로드리	[illegible]	19.5(D13)kg	19.5(D13)kg	
신구접착제바르기	[illegible]	1 m^2	1 m^2	
철 근 용 접	1.6 m	1.6 m	1.6 m	
소석콘크리트	0.12 m^3	0.12 m^3	0.14 m^3	

재 료 표

부 번	명 칭	재 질	비 고
1 , 2	고 무 본 체	합 성 고 무	
3	앵 글 바		
8	스 테 드 볼 트		
9	접속용 후렌지		
10	접속용 볼트,너트		
4 , 5	고 정 용 볼트,너트		
9	스 페 이 서		
12	유 출 재		

【그림 1.13】 신축이음 상세도